

MINI A-T

Code article	**86.D105.2223.01**
Type de produit	**Indoor**
Catégorie	**Downlights**
Famille	**MINI**
Sous-famille	**MINI A-T**
Pictograms	CRI 90 · CE · Driver INCL. · On Off · DALI · IP 20

Dimensions	
Product dimensions (mm)	**ø64.5*H80mm**

Dessin techniqe

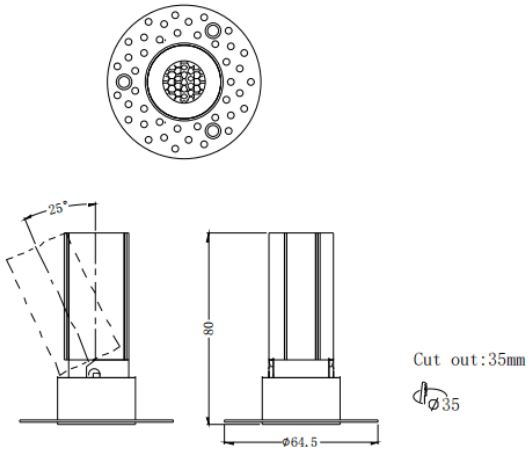

Produit	
Puissance système (W)	**5**
Flux lumineux utile (lm)	**375**
Efficacité lumineuse (lm/W)	**75**
Angle de faisceau	**24**
Durée de vie	**50000 h L80B10**
IP	**20**
Équipement	**DALI**
Température de couleur (K)	**2700**
Uniformité chromatique (SDCM)	**SDCM3**
CRI	**90**